Kubus 1.5 Soft Slim vask
Udskæringsmål

Varenr.:	10013SLDK
VVS-nr.:	681545506

Godstykkelse:	1,2 mm
Min. skabsbredde:	600 mm

Fikseringsclips til nedfældning medfølger

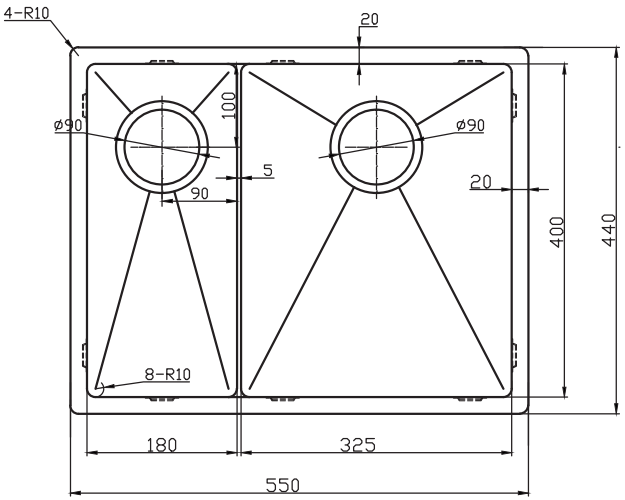

LAVABO®

UDSKÆRINGSMÅL	Nedfældning
AUSSPARURNG	Einbau
CUTOUT	Normal instalation

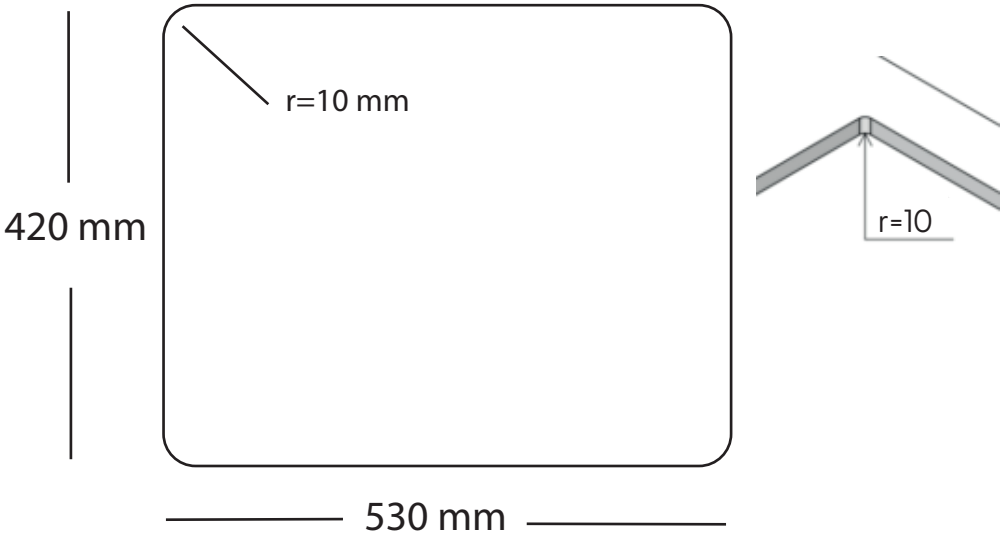

UDSKÆRINGSMÅL	Planlimning
AUSSPARURNG	Flächenbündig
CUTOUT	Flush mount

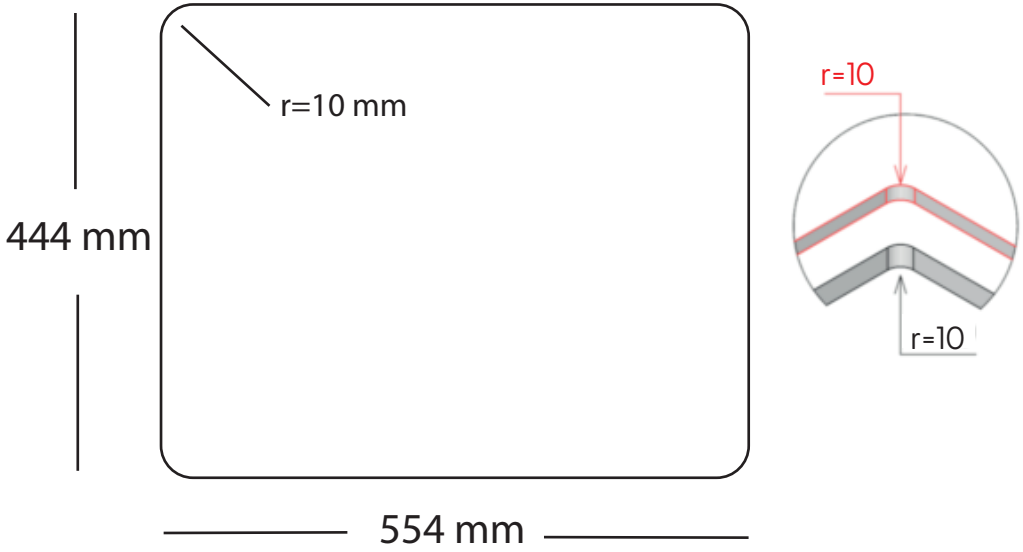

Lavabo A/S - Neptunvej 17 - DK-6000 Kolding
Tlf. +45 75 55 88 66 - E-mail: info@lavabo.dk - www.lavabo.dk